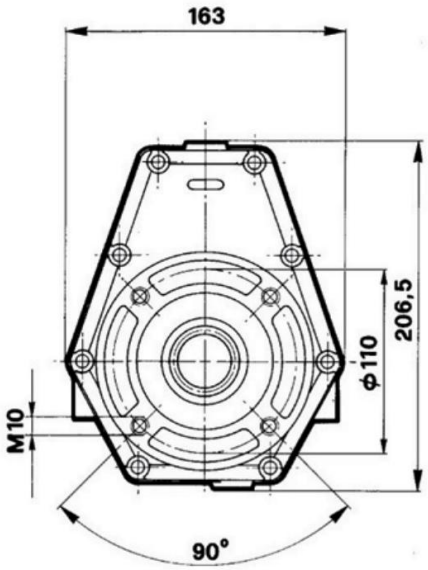
163
206,5
ϕ110
M10
90°

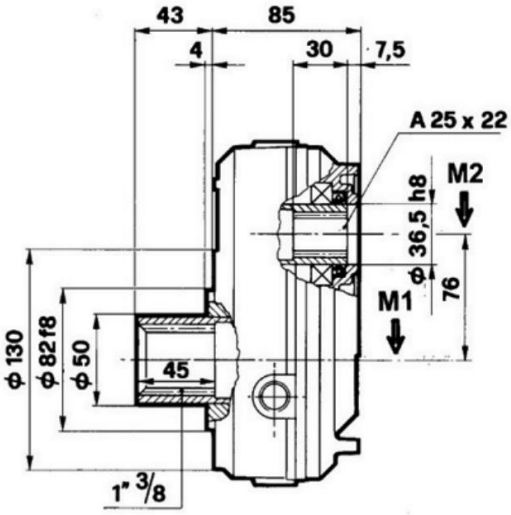
43
85
4
30
7,5
A 25 x 22
M2
36,5 h8
ϕ
76
M1
ϕ 130
ϕ 82 f8
ϕ 50
45
1" 3/8

60002

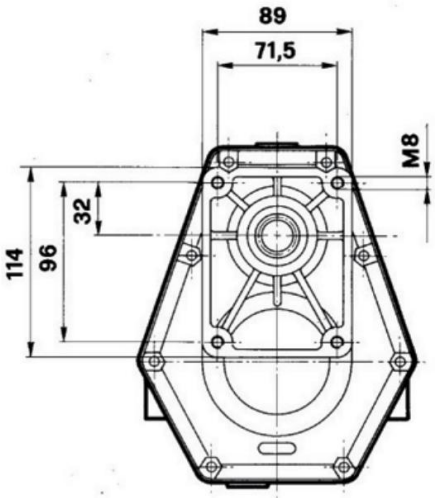
89
71,5
M8
32
114
96